BOTELERO COM SACO PÃO

Dados técnicos:

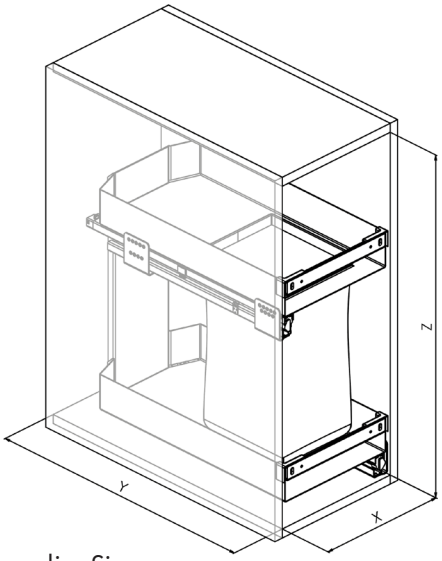

Corrediça Sige

	X	Y	Z	KG
300	262-268	500	520	20

Opcional

066M

Kit 4 divisórias para botelero de 200.

056M

Tela antiderrapante.

Acabamento:

Orion

537.300.108.550 - BOTELLERO COM SACO PÃO **300 X 500** ORION + TELA PRO LINE SILENT